Zóna	Összáll. rsz.

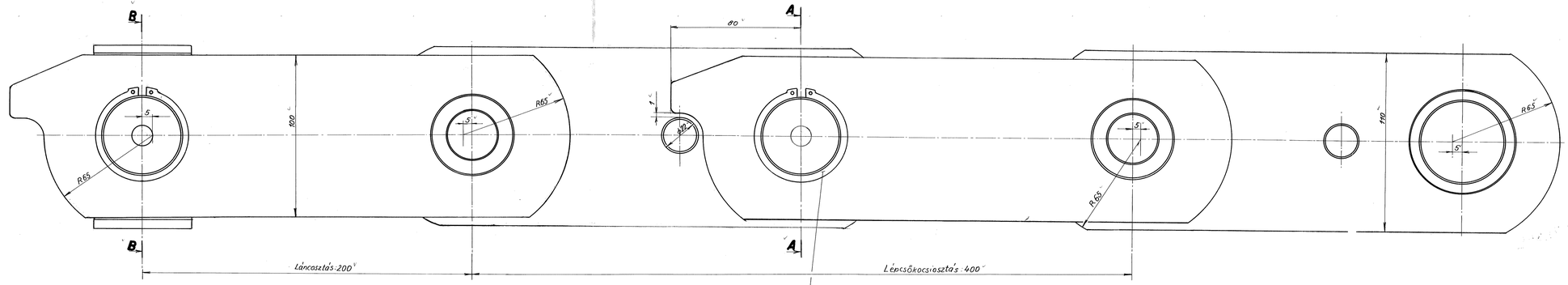

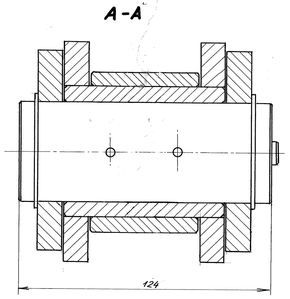

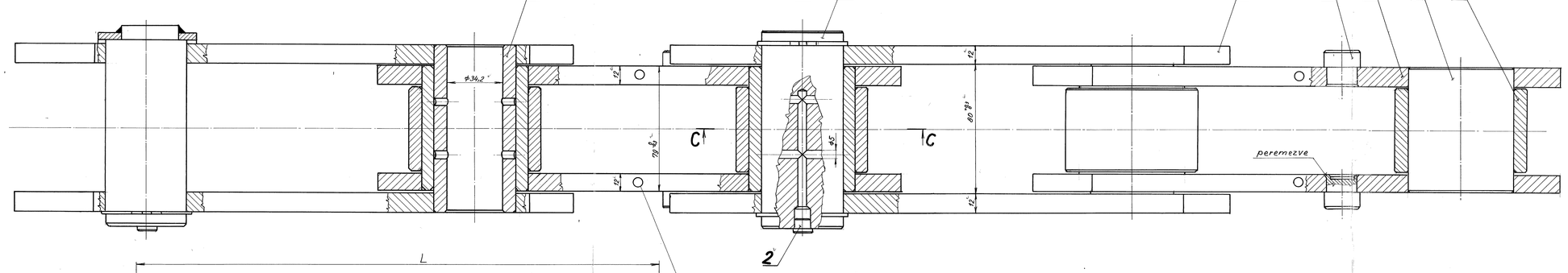

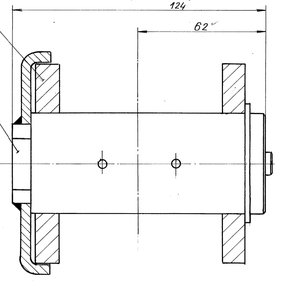

Műszaki utasítás:

1./ A lánctag szerelésénél ügyelni kell arra, hogy a lánc belső tagjára beütött Φ5-ös gyűrűjelzések helyzete a rajz szerinti legyen.

2./ A szakító terhelési próbánál a szakítóerő legalább 90000 kp legyen. A szakításhoz a lépcsőkocsik féltengelyei a csőtengelyek be szerelendők.
A vizsgálati feltételek az MSZ 5521-70 2.2 és 3.4 pontjai szerint.

Lánctag M1:5

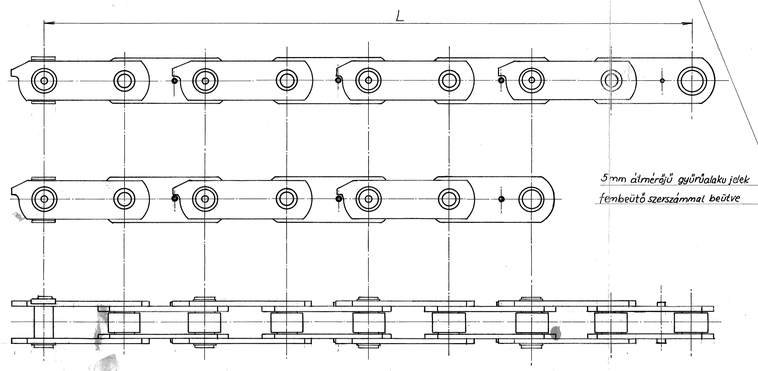

5mm átmérőjű gyűrűalakú jelek fembeütő szerszámmal beütve

„a" vált: átrajzolva és honosítva

Belső tag M1:2

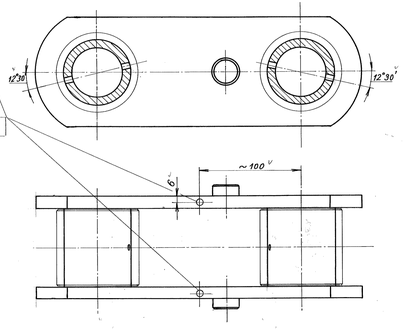

C-C

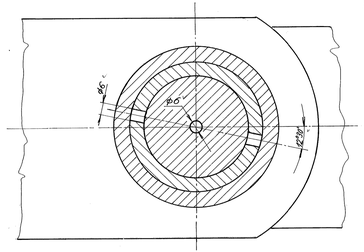

PROTOTÍPUS! KÉSZÜLT AZ L-11768 sz. RAJZ ALAPJÁN!

242-01-1-15-01-0011768-0

Db	Db	Tétel szám	Megnevezés	Méret	Szabv.	Minőség anyag	MSZ	Rajzszám	Tömeg súly
6	4	11	Rögzítőgyűrű tengelyhez	50	232	65M	2666		0,0102 / 0,0612
8	6	10	Ütköző csap	Φ22x22	4337	A38	500	L-48029	0,053 / 0,444
8	6	9	Csapó	Φ80x53	4337	BC2	31	L-33637	0,71 / 5,68
8	6	8	Hüvely	Φ65x78	4337	BC2	31	L-33636	0,837 / 6,706
3	2	7	Tengely	Φ50x124	4337	BC2	31	L-33634	1,86 / 6,58
4	3	6	Csőtengely	Φ50x104	4337	BNC5	31	L-33633	0,84 / 4,36
2	2	5	Összekötő lemez	100x12-314	4342	NCMo4	61	L-33632	2,56 / 5,12
8	6	4	Belső lemez	110x12-320	4342	NCMo4	61	L-33631	2,45 / 19,60
6	4	3	Külső lemez	100x12-340	4342	NCMo4	61	L-33630	2,56 / 15,36
3	2	2	Golyós csirázógomb	L-10	3744/4				0,009 / 0,027
1	1	1	Összekötő csap					L-33629	2,08 / 2,08

Lánctagok súlya (kg)	64,0	48,0	
Lánctagok hossza	L=1600	1200	
Lánctagok jelölése	4T	3T	

Szerkesztő: Kiss Gy. 92.06.17.
Rajzolta: Kiss Gy. Kiss 92.06.17.
Ellenőr:
Szabv. ellenőr:
Vezérigazgató:
Jóváhagyta: a.
Dátum: Aláírás: Munkaszám:

VONÓLÁNC

Méretarány: 1:1
Súly:
Lapok száma:
Tipus: LT-3 mozgólépcső

BKV FELVONÓGYÁR FŐMŰVEK

L-11768